ECOLAB®

Dermados®

Wandspender zur
wirtschaftlichen Applikation

- Universell einsetzbar
- Funktionssicher
- Formschön

Health Care

Dermados®

Technische Details

Wandspender für Händedesinfektionsmittel, Wasch- und Pflegelotionen sowie Reinigungsschaum

Kurzbeschreibung

Direktspender für Wasch- und Pflegelotionen sowie Händedesinfektionsmittel und Reinigungsschaum zur Wandmontage, geeignet zur Aufnahme von Spenderflaschen, einstellbare Dosierung von ca. 0,5 bis ca.1,5 ml pro Hub (außer Schaumpumpe), mit Armhebel für Ellbogen- und Handbetätigung.

Vorschriften

Einsatz entspricht der Unfallverhütungsvorschrift Gesundheitsdienst VBG 103 vom 01.10.1982 (§ 6,1) sowie der Arbeitsstättenverordnung § 35.

Einsatzbereich

Krankenhäuser, Arztpraxen, Labors, Gesundheitsämter, Alten- und Pflegeheime, Sanatorien

Technische Daten

Hauptkomponenten	Wandhalter mit Dosierpumpe, Gehäuse, Armhebel
Bauart	Robuste Kolbenpumpe mit verstellbarem Hub zur dosiergenauen Applikation bzw. Schaumpumpe
Werkstoffe	Gehäuse: ABS Wandhalter: POM Kolbenpumpe: Kunststoff
Arbeitsweise/ Dosiereinstellung	Verstellbare Dosiermenge von ca. 0,5 bis ca. 1,5 ml pro Hub (außer Schaumpumpe). Nicht nachtropfend! Problemloser Austausch der Spenderflasche, vom Präparat unabhängig
Beständigkeit	Korrosionsbeständig gegen handelsübliche Reinigungs-, Pflege- und Desinfektionsmittel
Maßangaben	Gehäuseabmessungen mit Armbügel: Dermados® S und Dermados® F: ca. B 89 mm x H 285 mm x T 197 mm Dermados® L, Dermados® I und Dermados® LF: ca. B 102 mm x H 345 mm x T 207 mm
Gewicht	400 ml / 500 ml-Wandspender ca. 600 g 800 ml / 1 L-Wandspender ca. 800 g
Aussehen, Farbgebung	Formschönes Design, weiß

Betrieb und Unterhaltung

Praktisch und leicht zu reinigen.
Die Pumpeneinheit ist leicht herausnehmbar und spülmaschinenfest. Die restlichen Komponenten des Wandspenders sind ebenfalls spülmaschinenfest.

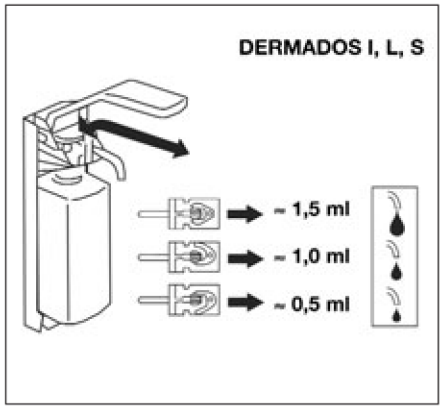

Montage

Wandmontage ggf. mittels Adapterplatte neben oder über Waschtisch. Platzbedarf über Waschtisch mind. 12 cm.
Keine Wasser- oder Stromanschlüsse erforderlich.

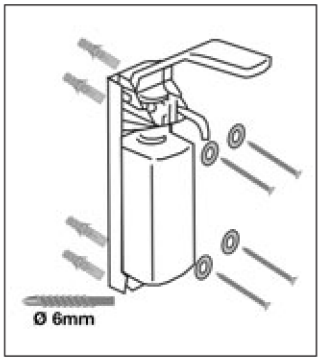

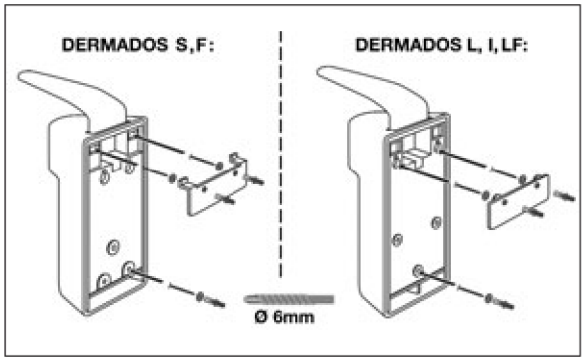

Technischer Kundenservice

Kundenberatung und Verkauf durch Außendienstmitarbeiter sowie den Vertrieb der Fa. Ecolab, Düsseldorf,
Tel. (02 11) 98 93 - 523

Dermados®

Wandspender im Überblick

Dermados® S
500 ml Wandspender zur exakten, wirtschaftlichen Dosierung von Händedesinfektionsmittel, Wasch- und Pflegelotionen

Kurzzeichen: **GSN2N**

Dermados® F
400 ml Wandspender zur Applikation von Reinigungsschaum

Kurzzeichen: **GSN F**

Dermados® L
1 Liter Wandspender zur exakten, wirtschaftlichen Dosierung von Händedesinfektionsmittel, Wasch- und Pflegelotionen

Kurzzeichen: **GST1N**

Dermados® LF
800 ml Wandspender zur Applikation von Reinigungsschaum

Kurzzeichen: **GSN 1 F**

Dermados® I
1 Liter Wandspender mit diebstahlsicherem Schloß und transparenter Sichtscheibe zur exakten, wirtschaftlichen Dosierung von Händedesinfektionsmitteln, Wasch- und Pflegelotionen

Kurzzeichen **GSN 1 N**

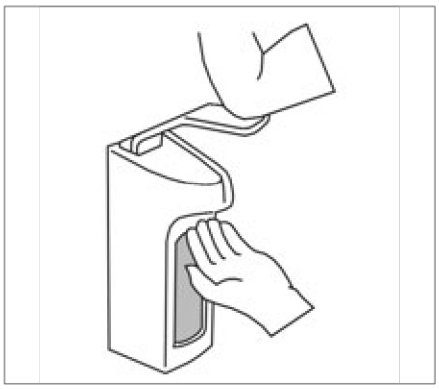

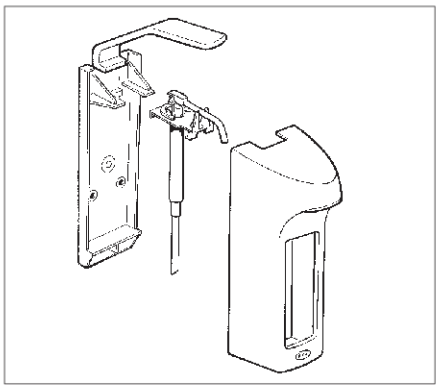

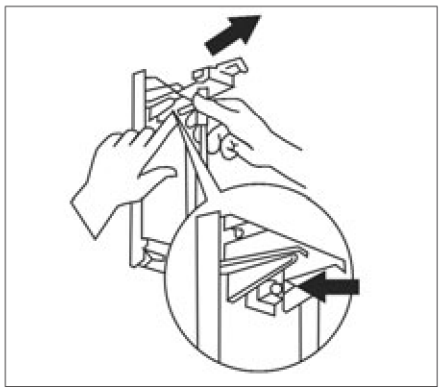

Herausnehmen der Pumpe

Dermados®

Dermados® Wandspender sind universell einsetzbare Applikationssysteme, um eine wirtschaftliche und genaue Dosierung von Präparaten zur Desinfektion, Reinigung und Pflege der Hände zu ermöglichen.

Besondere Merkmale und Eigenschaften:

- funktionssicher
- leicht herausnehmbare und spülmaschinenfeste Pumpeneinheit
- leicht zu reinigen
- alkoholbeständiges Gehäuse
- einfache Montage, komplett mit Schrauben und Dübeln
- problemloser Austausch der Spenderflasche
- hygienische Entnahme der Produkte durch Ellenbogenbedienung
- erfüllt die Anforderungen der Berufsgenossenschaft zur direkten Entnahme der Produkte
- verstellbare Dosiermenge (Dermados® S, L und I)
- tropft nicht nach
- Gehäuse, Bügel und Wandplatte aus leicht zu pflegendem, schlag- und kratzfestem Kunststoff
- robuste Kolbenpumpe mit verstellbarem Hub zur dosiergenauen Applikation bzw. Schaumpumpe

Gebindeformen

Dermados® S Wandspender für 500 ml Spenderflaschen	1 Stück	**GSN 2 N**
Dermados® L Wandspender für 1 L Spenderflaschen	1 Stück	**GST 1 N**
Dermados® I Wandspender für 1 L Spenderflaschen abschließbar, mit transparenter Sichtscheibe	1 Stück	**GSN 1 N**
Dermados® F Wandspender für 400 ml Spenderflaschen (Schaum)	1 Stück	**GSN F**
Dermados® LF Wandspender für 800 ml Spenderflaschen (Schaum)	1 Stück	**GSN 1 F**
Schaumpumpe für GSN F und GSN 2 N für 400 ml Spenderflaschen	10 Stück	**DFPS**
Schaumpumpe für GSN 1 F, GSN 1 N und GST 1 N für 800 ml Spenderflaschen	10 Stück	**DFPL**

Ecolab GmbH & Co. OHG
Postfach 13 04 06
D-40554 Düsseldorf
Telefon +49 2 11 98 93-0
Telefax +49 2 11 98 93-3 84

Ecolab GmbH
Erdbergstraße 29
A-1030 Wien
Telefon +43 1715 25 50-2800
Telefax +43 1715 25 50-2850

Ecolab GmbH
Kriegackerstraße 91
CH-4132 Muttenz
Telefon +41 61 4 66 94-66
Telefax +41 61 4 66 94-55

www.ecolab.com

PH 019 Mat-Nr. 6003050 Stand: 11/2005