Rasant® Micro Scrub
MIKROFASER-SCHEUERBEZUG

Der **Rasant® Micro Scrub** Mikrofaser-Scheuerbezug ist die ideale Lösung zur Reinigung von hartnäckigen Verschmutzungen und vergrauten Böden. Dank der Kombination aus leicht abrasiven Fasern und Mikrofasermaterial wird Schmutz schnell gelöst und in die Mikrofaser aufgenommen. So erhalten stumpf und grau wirkende Böden wieder eine optimale Optik. Durch sein Design eignet sich der Wischbezug zudem ideal zur effektiven Reinigung von angegrauten Rändern und Kanten an Böden und Treppen. Darüber hinaus sorgt das geringe Eigengewicht von 105 g für niedrigere Waschkosten.
Der **Rasant® Micro Scrub** bündelt die Vorteile der Schrubberanwendung mit denen von Mikrofaserwischbezügen und eignet sich daher speziell als Problemlöser für rutschhemmende Küchenböden.

Anwendungsbereich: Ideal geeignet zur täglichen Unterhaltsreinigung und Grundreinigung auf allen wasserbeständigen Belagsarten, insbesondere für Fliesen und rutschhemmende Kunststoff- und Natursteinböden.

- **Sauber:** Effektive Reinigungsergebnisse bei hartnäckigen Verschmutzungen.
- **Sicher:** Ergonomisches Design erleichtert die Reinigung an schwer zugänglichen Stellen.
- **Effizient:** Scheuern und Reinigen mit einem Wischbezug für höhere Produktivität.

ANWENDUNGSWEISE

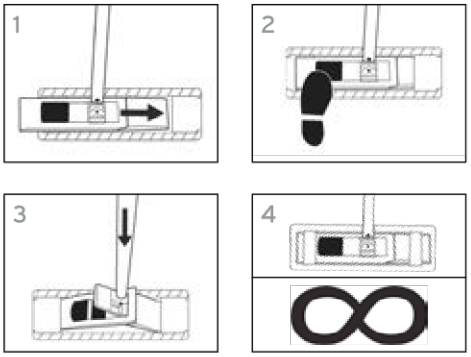

1 Eine Seite des Klapphalters in die Tasche des Bezugs führen.
2 Magnetverschluss zum Öffnen des Halters drücken.
3 Andere Seite des Halters in die noch freie Tasche führen und den Halter nach unten drücken, bis es klickt.
4 Wischen im 8er-Schwung-Verfahren. Je nach Raumgröße und Verschmutzung kann das Vor- und Rückwärtsführen des Bezuges sinnvoll sein.

BESONDERE HINWEISE/INFORMATIONEN

Nur für den professionellen Gebrauch.
Stellen Sie ein Warnschild mit dem Hinweis „Achtung Rutschgefahr" auf, bis der Boden wieder vollkommen trocken ist.

WASCHANLEITUNG

- Stets separat waschen!
- Empfohlene Waschtemperatur: 60 °C. Kann bei 90 °C gewaschen werden, jedoch verkürzt dies die Langlebigkeit der Wischbezüge.
- Im Trockner bei geringer Temperatur (< 80 °C) trocknen.
- Beste Waschergebnisse werden durch den Einsatz von mopEltra® erzielt.
- Kein Chlor oder Weichspüler verwenden.
- Die Bezüge vor der ersten Nutzung waschen.

PRODUKTEIGENSCHAFTEN

- Kombination aus abrasiven Fasern und Mikrofasermaterial.
- Trockengewicht: ca. 105 g (Aufnahmevermögen min. 250 ml)
- Perfekte Passform für den Rasant® Klapphalter.

VERKAUFSEINHEIT

10 Stück pro Beutel
40 cm, Bestellnummer: 10051117

Europäischer Hauptsitz
Ecolab Europe GmbH
Richtistr. 7
CH-8304 Wallisellen

Ecolab Deutschland GmbH
Ecolab-Allee 1
D-40789 Monheim am Rhein
Tel: +49 (0)2173 599-1900

Ecolab GmbH
Rivergate - Handelskai 92
A-1200 Wien
Tel: +43 (0)1 7152550

Ecolab (Schweiz) GmbH
Kägenstrasse 10
CH-4153 Reinach
Tel: 0800 326522

© 2019 Ecolab, Alle Rechte vorbehalten.